Extensor de ganchos
Hook extension
Extensíon para ganchos
Extension de crochet

# Linha STAR N68

**Maquinação** # Machining # Mecanizado # Usinage

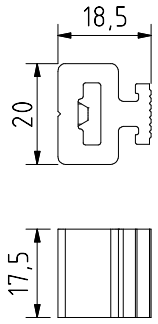


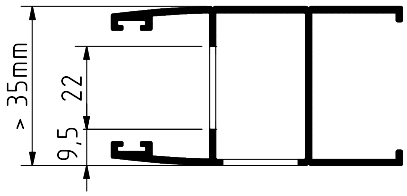


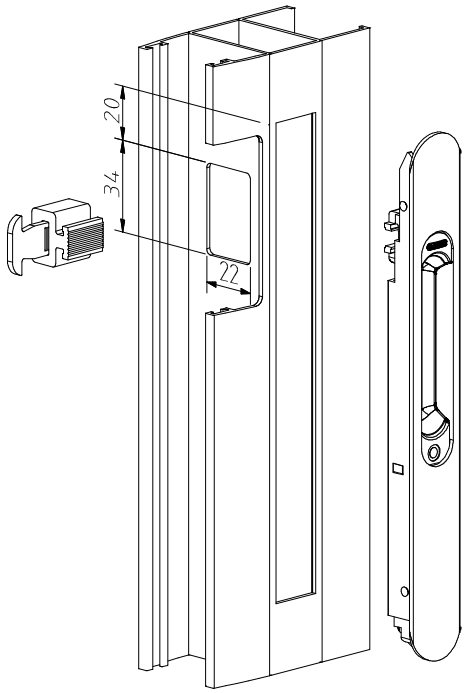


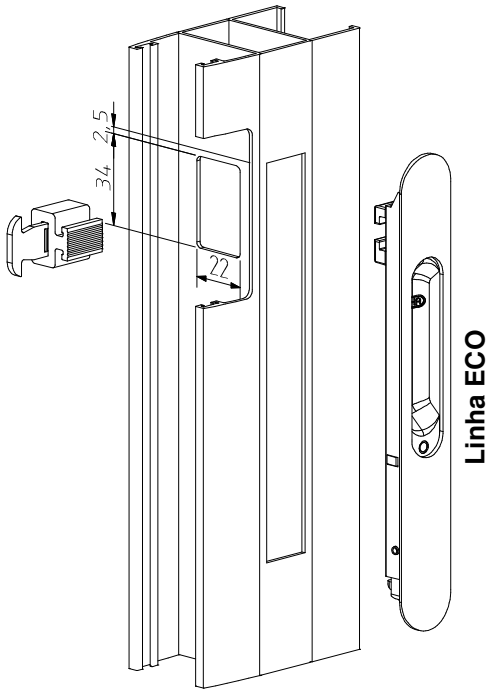


**Montagem** # Assembly # Montaje # Assemblage

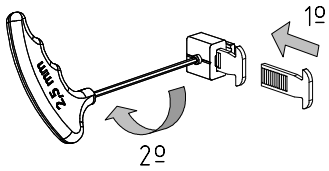


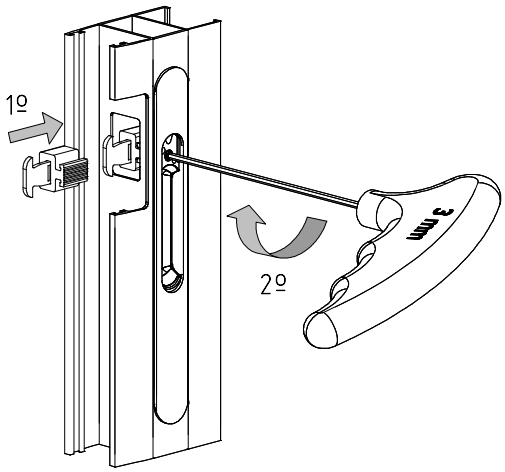


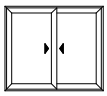

| **Peças** # Part # Piezas # Pieces | **Materiais** # Materials # Materiales # Matériels | **Acabamento** # Finishing # Acabados # Finitions | Embalagem # Packaging # Empaquetado # Emballage |
|---|---|---|---|
| **Fixação rápida em inox**<br>Fast fixation in stainless steel<br>Fijación rápida en acero inox<br>Fixation rapide en acier inox | **Zamak**<br>Zamak<br>Zamak<br>Zamak | **Zincado**<br>Zinc<br>Zinc<br>Zinc | Qty: 25 |

**Observações** # Comments # Observaciones # Observations: Ferramentas não incluidas # Tools not included # Herramientas no incluidas # Outils non incluis

**© 2013 - ALUALPHA, Fabrico e Comercialização de Ferragens S.A.** | Todos os direitos reservados | All rights reserved | Todos los derechos reservados | Tous droits réservés

Nota: O conteúdo desta folha técnica é puramente informativo. A instalação é feita com total responsabilidade do instalador.The content of this technical sheet is purely informative. The instalation is done with total responsibility of the installer.
A Alualpha reserva-se o direito de proceder, sem aviso prévio, a mudanças ou modificações técnicas dos produtos apresentados.The Alualpha reserves the right to proceed without notice, to changes or technical modifications of the products presented.