Compassos p/ basculantes p/ câmara europeia
Ams for bottom-hung windows in E. G. series
Compás para ventanas abatible en camara europea
Compas pour C. E.

FECHOS E COMPASSOS

C150
C220
C300

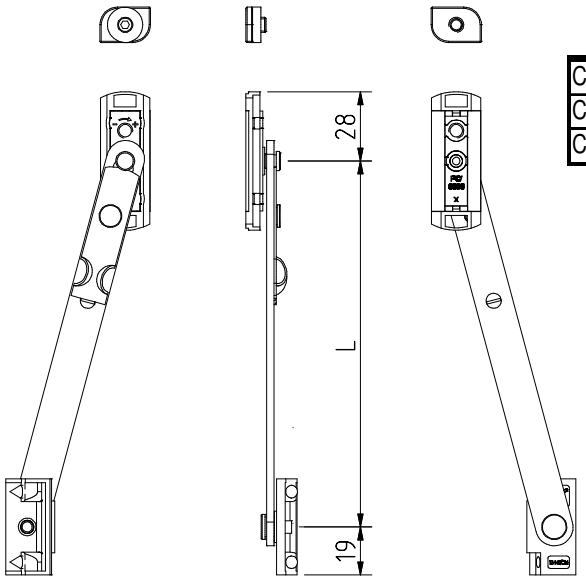

	L	Hmin Aro Movel
C150	**150**	295 mm
C220	**220**	365 mm
C300	**300**	445 mm

EUROGROOVE PROFILE
CAMARA EUROPEIA

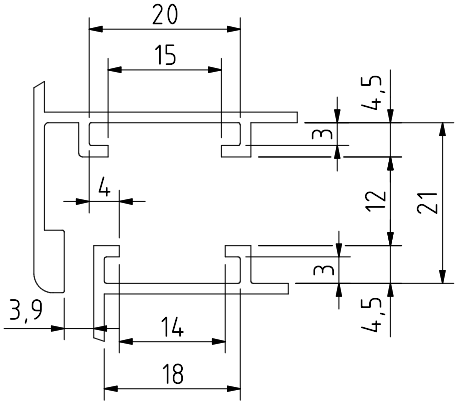

Montagem # Assembly # Montaje # Assemblage

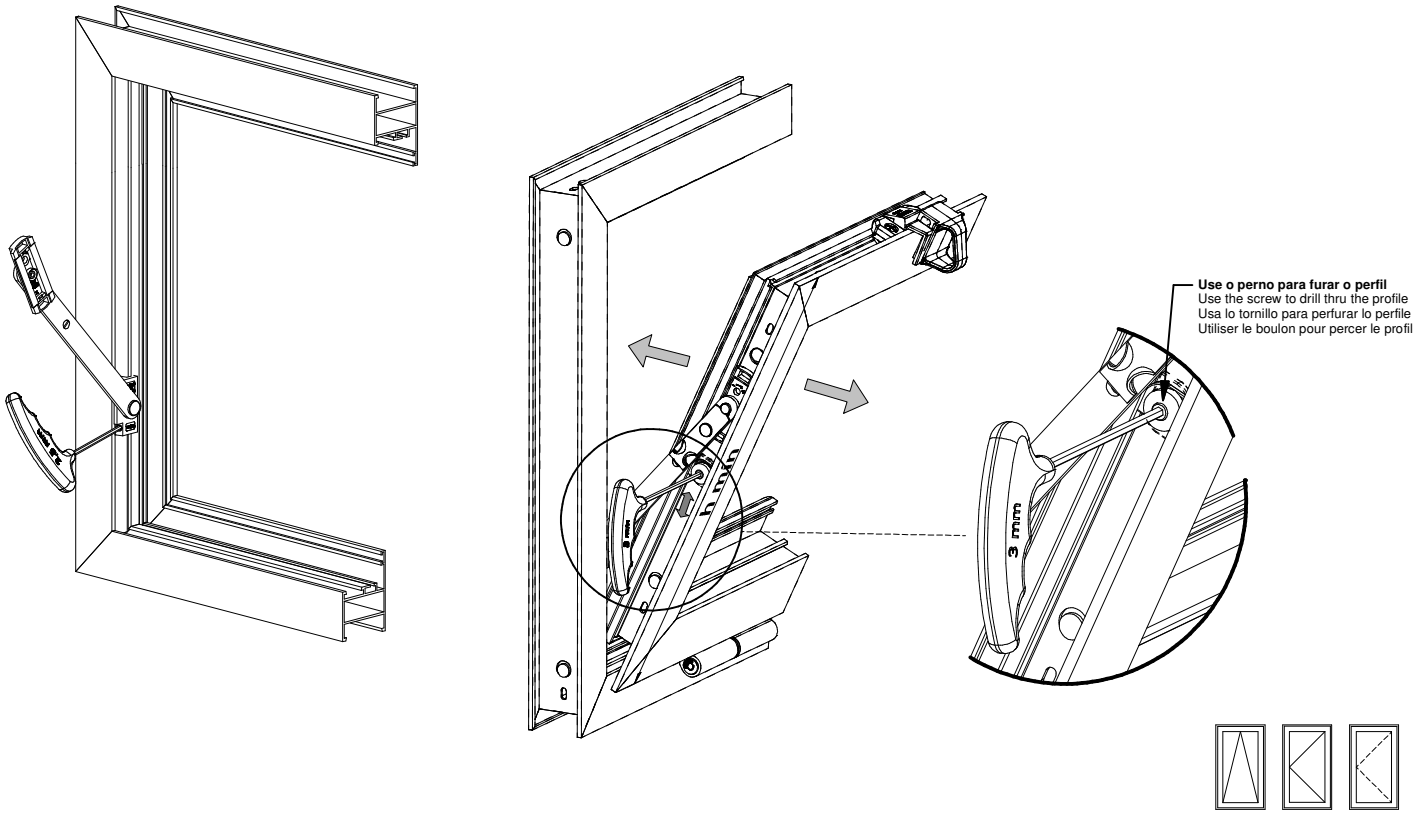

Peças # Part # Piezas # Pieces

Fixação rápida em inox
Fast fixation in stainless steel
Fijación rápida en acero inox
Fixation rapide em acier inox

Materiais # Materials # Materiales # Matériels

Alumínio, zamak e inox
Aluminium, zamak and Stainless steel
Aluminio, zamak y acero inox
Aluminium, zamak et acier inox

Acabamento # Finishing # Acabados # Finitions

Lacado preto ou branco
White or black powder painting
Lacado negro o blanco
Laqué noir ou blanc

Embalagem # Packaging # Empaquetado # Emballage

Qty: **C150 - 20 pares**
C220 - 30 pares
C300 - 20 pares

Observações # Comments **#** Observaciones **#** Observations:

© 2019 - ALUALPHA, Fabrico e Comercialização de Ferragens S.A. | Todos os direitos reservados | All rights reserved | Todos los derechos reservados | Tous droits réservés

Nota: O conteúdo desta folha técnica é puramente informativo. A instalação é feita com total responsabilidade do instalador.The content of this technical sheet is purely informative. The instalation is done with total responsibility of the installer.
A Alualpha reserva-se o direito de proceder, sem aviso prévio, a mudanças ou modificações técnicas dos produtos apresentados.The Alualpha reserves the right to proceed without notice, to changes or technical modifications of the products presented.