Fecho de embutir c/ concha e chave p/ séries perimetrais
Sliding lock with shell and key
Cierres de embutir con uñero y llave
Fermetrure lateral avec coquille et clef

Linha STAR 254XL

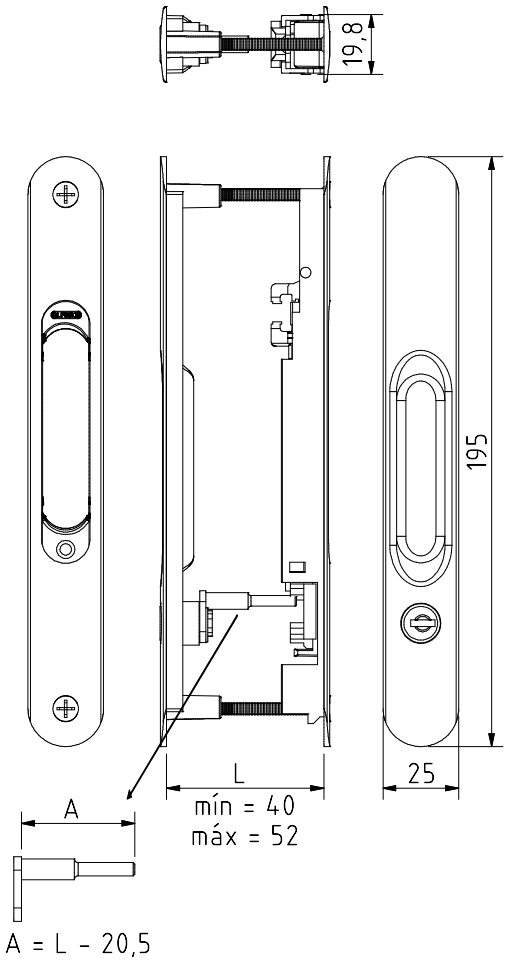

Maquinação # Machining # Mecanizado # Usinage

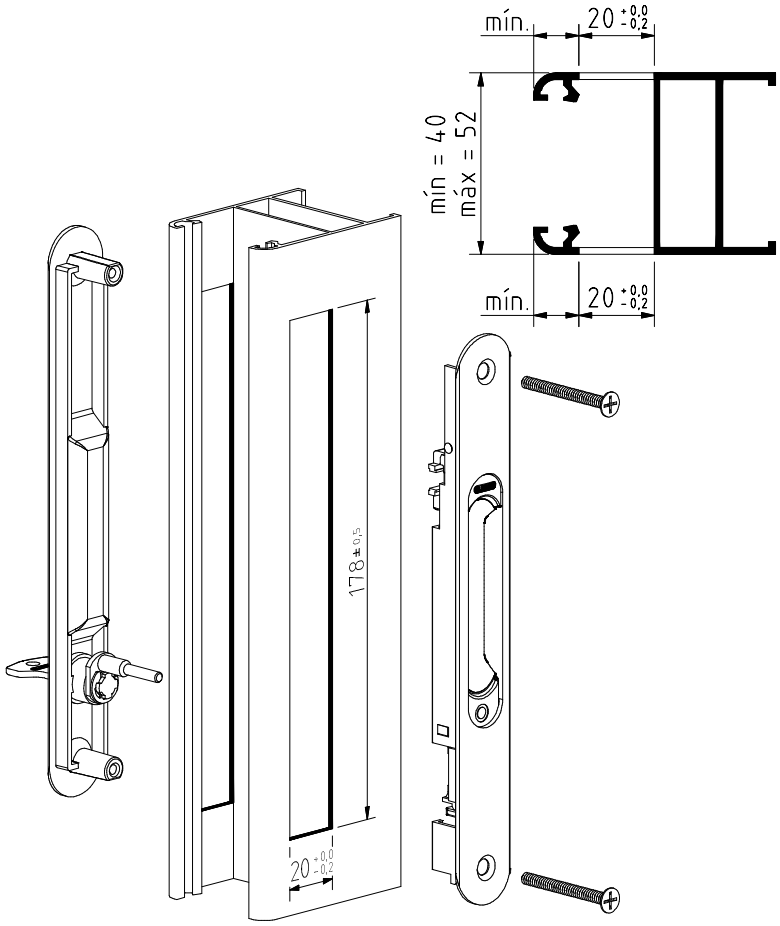

Montagem # Assembly # Montaje # Assemblage

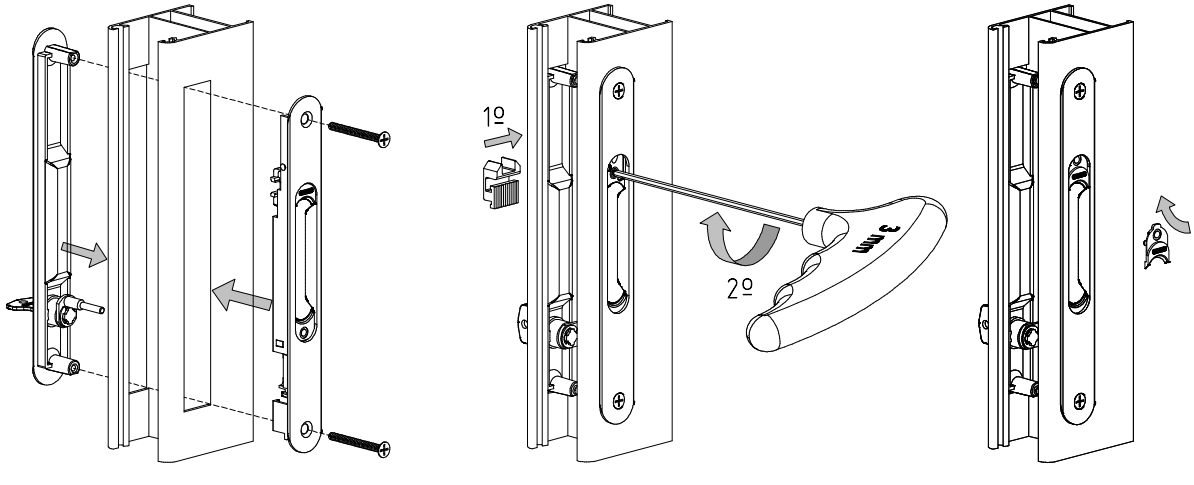

Peças # Part # Piezas # Pieces	**Materiais** # Materials # Materiales # Matériels	**Acabamento** # Finishing # Acabados # Finitions	Embalagem # Packaging # Empaquetado # Emballage
Parafusos M4x40 Inox Stainless Steel screws M4x40 Tornillos de acero inoxidable M4x40 Acier inox vis M4x40	**Alumínio e zamak** Aluminium and zamak Aluminio y zamak Aluminium et zamak	**Lacado** Powder painting Lacado Laqué	Qty: 12

Observações # Comments # Observaciones # Observations: Gancho e ferramentas não incluido # Hook and tools not included # Gancho y herramientas no incluido # Crochet et outils pas compris

© 2013 - ALUALPHA, Fabrico e Comercialização de Ferragens S.A. | Todos os direitos reservados | All rights reserved | Todos los derechos reservados | Tous droits réservés

Nota: O conteúdo desta folha técnica é puramente informativo. A instalação é feita com total responsabilidade do instalador.The content of this technical sheet is purely informative. The instalation is done with total responsibility of the installer.
A Alualpha reserva-se o direito de proceder, sem aviso prévio, a mudanças ou modificações técnicas dos produtos apresentados.The Alualpha reserves the right to proceed without notice, to changes or technical modifications of the products presented.