Muleta Orizon Direita de 3 Posições c/ Punho Desviado
Right Offset Handle 3 Positions
Manilla Desviada Derecha Orizon Multipunto
Poignée Orizon Déviée à Droite Multipoints

Linha ORIZON 789D

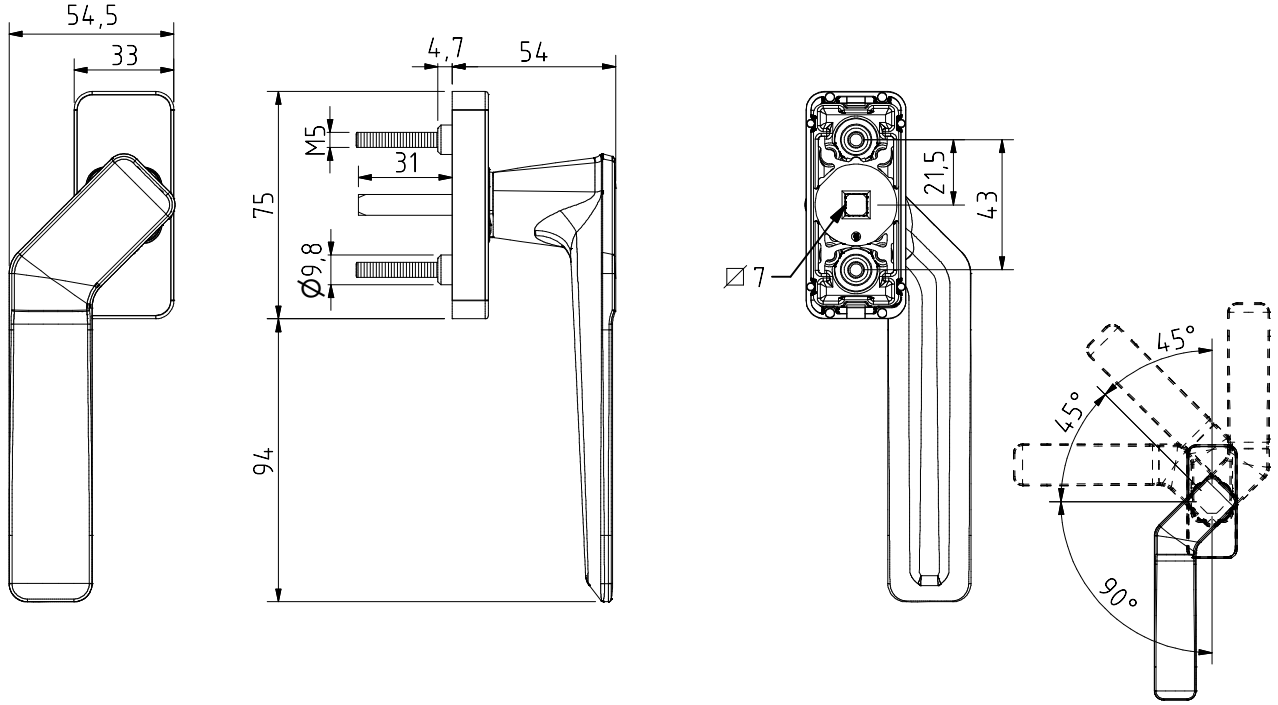

Maquinação # Machining # Mecanizado # Usinage

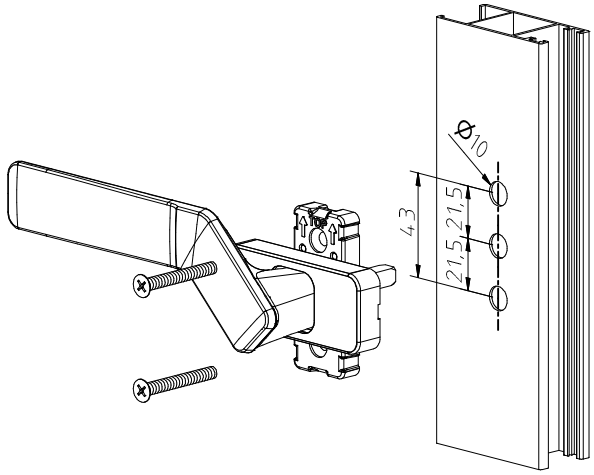

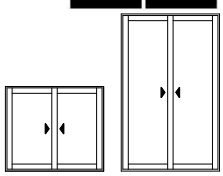

Peças # Part # Piezas # Pieces

Parafusos M5x40 Inox
Stainless Steel screws M5x40
Tornillos de acero inoxidable M5x40
Acier inox vis M5x40

Materiais # Materials # Materiales # Matériels

Alumínio e zamak
Aluminium and zamak
Aluminio y zamak
Aluminium et zamak

Acabamento # Finishing # Acabados # Finitions

Lacado
Powder painting
Lacado
Laqué

Embalagem # Packaging # Empaquetado # Emballage

Qty: 10

Observações # Comments # Observaciones # Observations:

© 2024 - ALUALPHA, Fabrico e Comercialização de Ferragens S.A. | Todos os direitos reservados | All rights reserved | Todos los derechos reservados | Tous droits réservés

Nota: O conteúdo desta folha técnica é puramente informativo. A instalação é feita com total responsabilidade do instalador.The content of this technical sheet is purely informative. The instalation is done with total responsibility of the installer.
A Alualpha reserva-se o direito de proceder, sem aviso prévio, a mudanças ou modificações técnicas dos produtos apresentados.The Alualpha reserves the right to proceed without notice, to changes or technical modifications of the products presented.